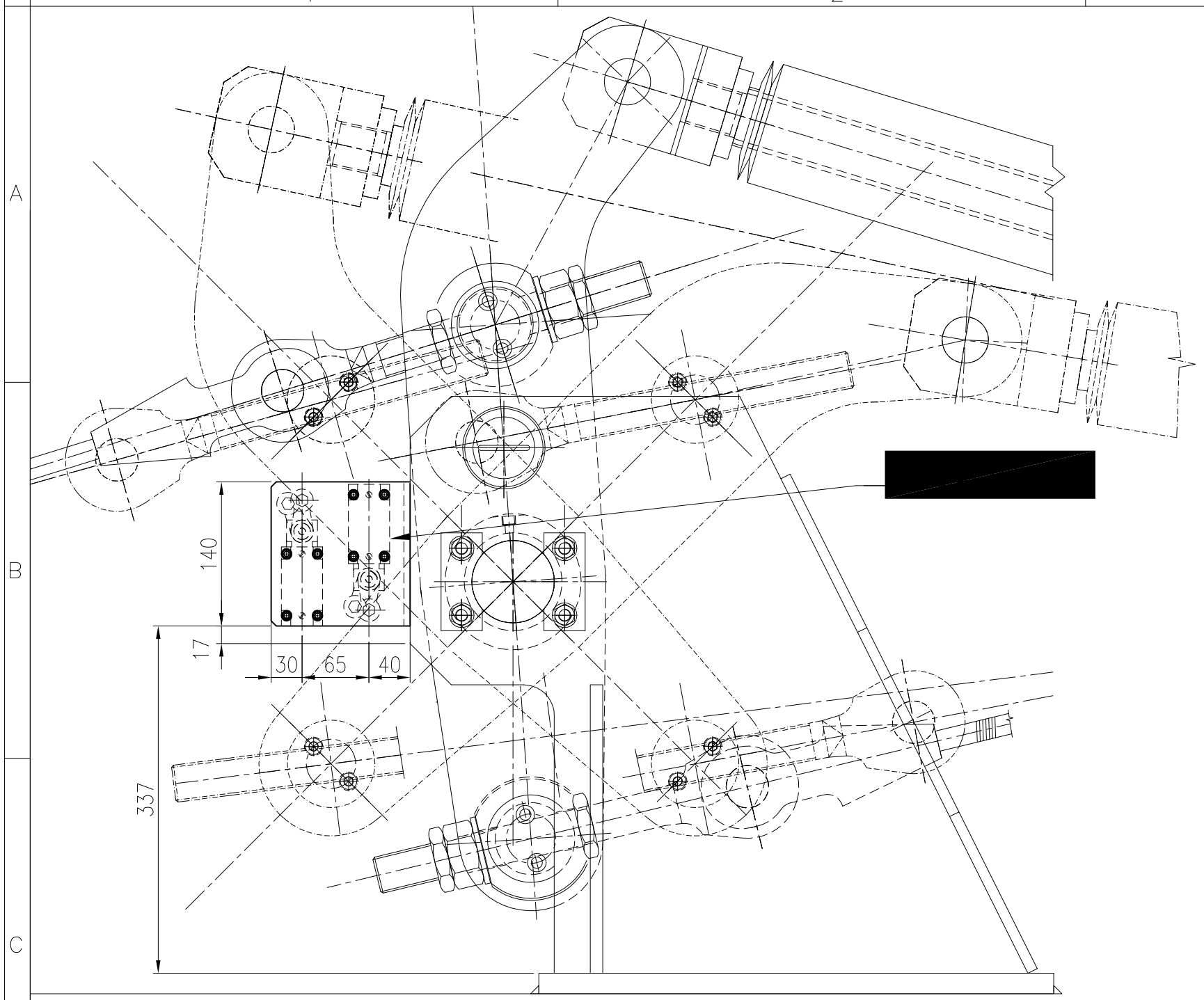

DETAIL "A"

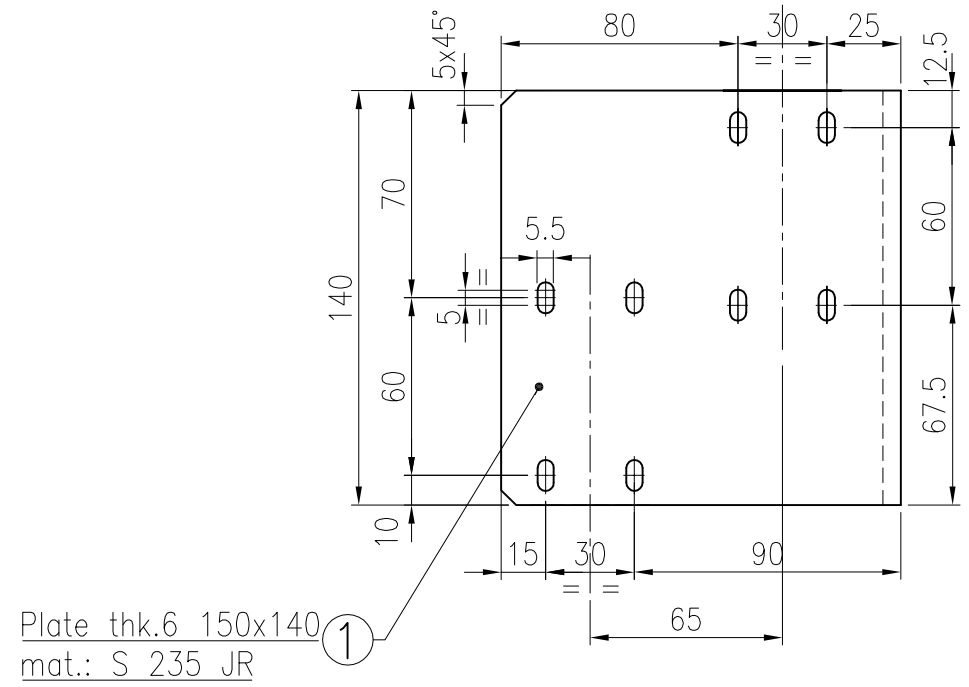

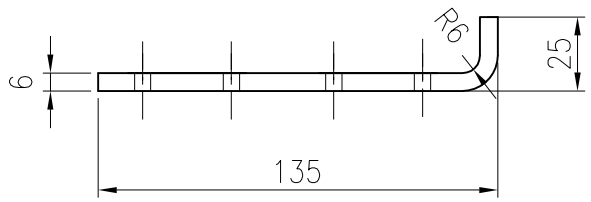

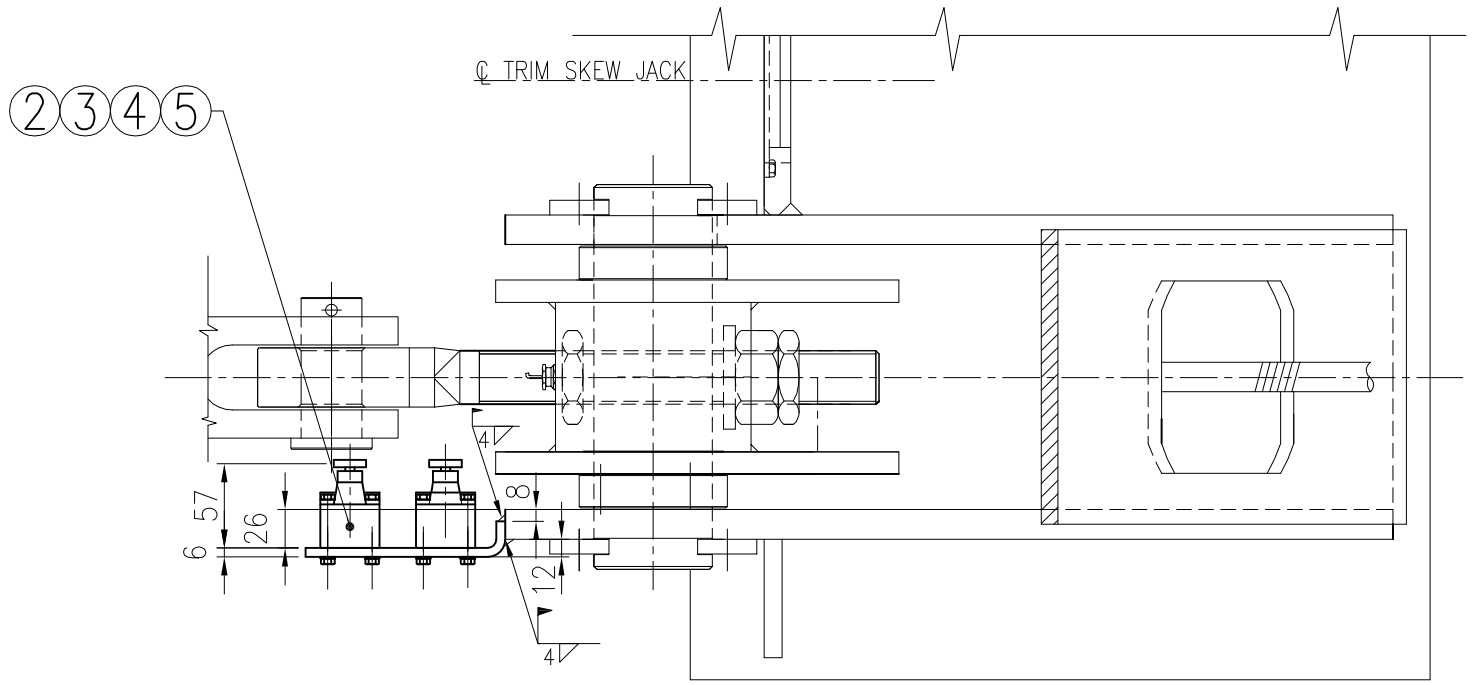

FOR N.1 CRANE MANUFACTURE N.2 PIECES

DATA DATE	MODIFICA ESEGUITA O MOTIVO DELLA SOSTITUZ. MODIFICATION EXECUTED OR REASON OF THE REPLACEMENT					DIS. DRAWER	APP.
Fabb. di riferimento N. Ref. material list	Materiale Material	Trattamento Treatment	Toll. gen. lav. Mach tolerance	Mod. o stampo Type	Peso Weight Kg	Scala Scale	
12834-5730					2	1:5	

MGM OMG

ROKAS CONSTRUCTIONS S.A.
TEL. +30-2108774100
FAX +30-2108774121 or 111
WWW.ROKASGROUP.GR

Customer: *PIRAEUS PORT AUTHORITY*
Object: N.8 RMG 40t
Project: F0010

DIS. DRAWER: *S.B.*
VER.:
APP.:
DATA DATE: 14/03/09

PIRAEUS PORT AUTORITY
TRIM/LIST/SKEW
LIMIT SWITCH FOR LIST

Dis. di riferimento N. Ref. Drawing: 12834-5700
Pos. 24
Comm. /Job: N. 18033
Disegno / Drawing: N. 12834-5730
1/1

Formato: A3